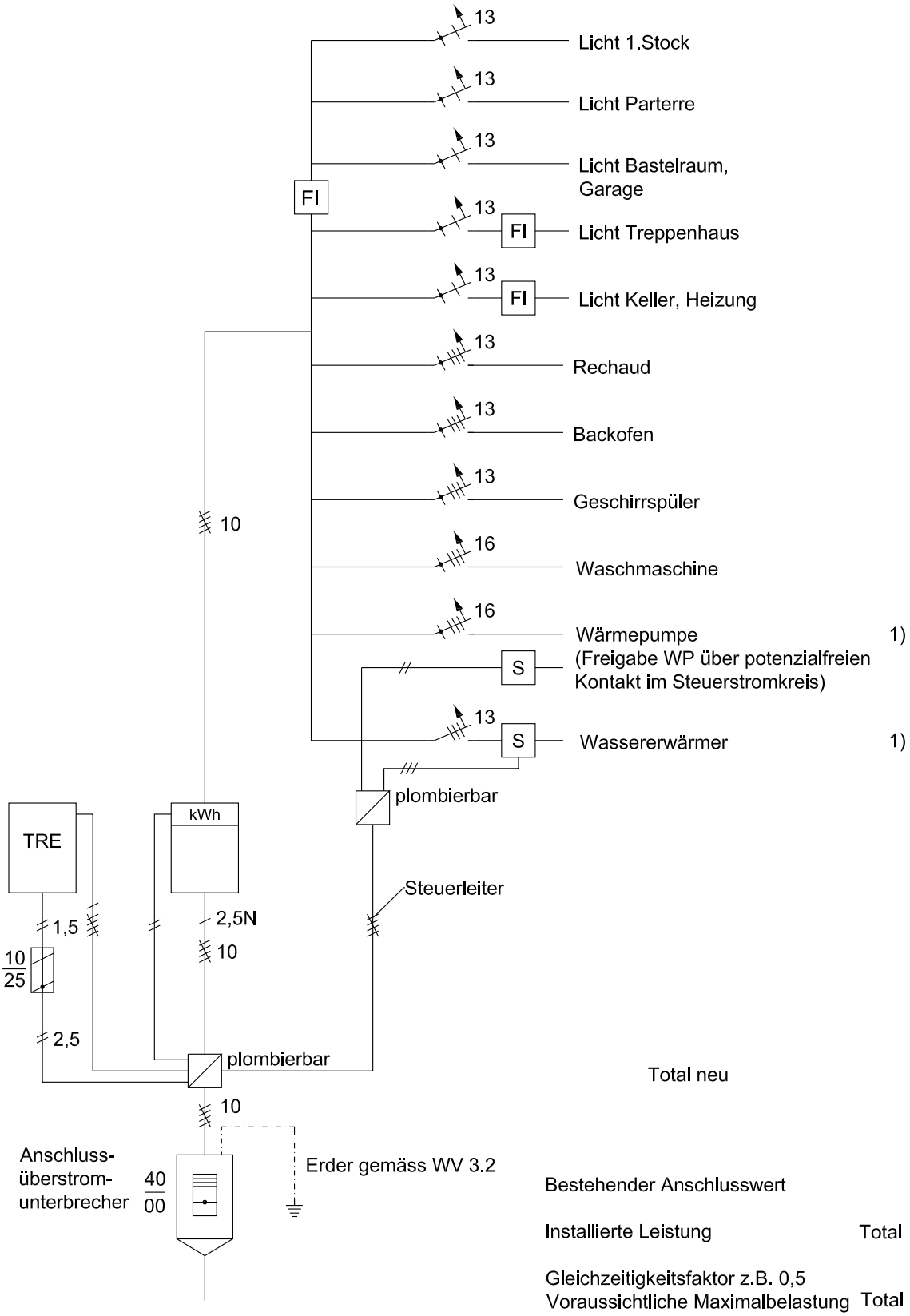

		kVA kW
Licht 1.Stock		1,0
Licht Parterre		2,5
Licht Bastelraum, Garage		0,5
Licht Treppenhaus		0,5
Licht Keller, Heizung		0,5
Rechaud		7,3
Backofen		2,7
Geschirrspüler		3,2
Waschmaschine		3,5
Wärmepumpe (Freigabe WP über potenzialfreien Kontakt im Steuerstromkreis)	1)	3,2
Wassererwärmer	1)	4
Total neu		28,9
Bestehender Anschlusswert		
Installierte Leistung	Total	28,9
Gleichzeitigkeitsfaktor z.B. 0,5 Voraussichtliche Maximalbelastung	Total	14

1) Gemäss Bestimmungen VNB

Beispiel
Prinzipschema Einfamilienhaus

A 2.32/1

WV BE/JU/SO 2010-01